TL SÉRIE

français

TECHNOALPIN®

TECHNOALPIN®

UNE NOUVELLE DIMENSION POUR L'ENNEIGEMENT. AUJOURD'HUI.

La série de lance TL offre une nouvelle dimension pour l'enneigement : une efficacité maximale et précise sur toute la courbe de température ! Grâce à la polyvalence des lances de la série TL, et les différentes combinaisons de buses et nucléateurs possibles, il y aura l'enneigeur adapté à toutes les situations. La série TL, avec les TL8, TL4 et TL2, optimise la production de neige quelles que soient les conditions : températures marginales ou plus froides.

www.technoalpin.com

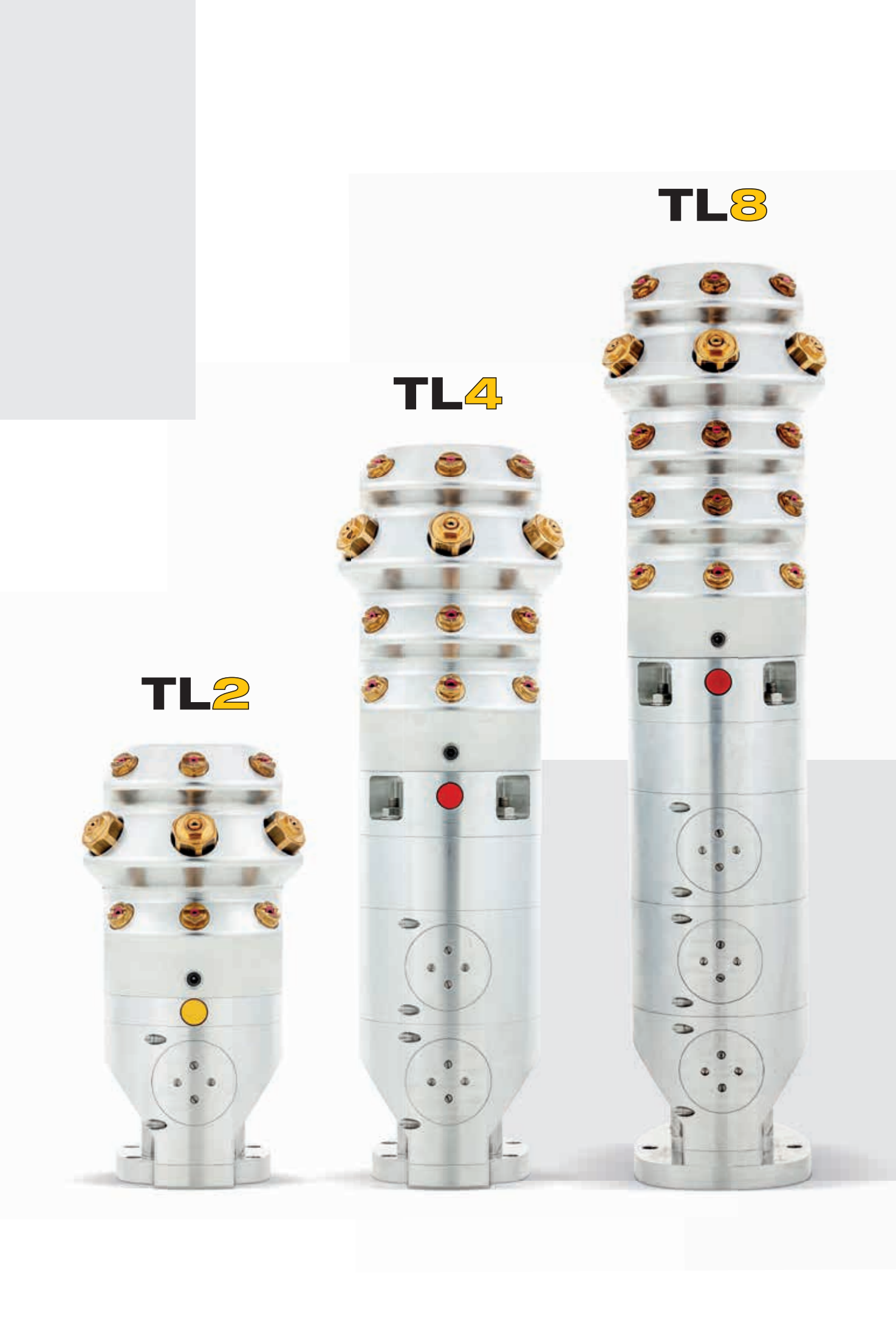
TL8
TL4
TL2

TECHNOALPIN®

TIREZ LE MEILLEUR PARTI DE VOTRE LANCE. PROFITEZ DE TOUTES LES TEMPÉRATURES.

L'une des nombreuses innovations proposées par les lances TL réside dans le nouveau mécanisme compact qui contrôle les combinaisons de buses : le « Smart Distributor ». Le Smart Distributor, intégré à la base de la tête de la lance, agit comme un bloc de vannes et permet d'ouvrir et de fermer les couronnes de buse. Par exemple, avec le modèle TL8, 8 steps de production de neige différentes seront disponibles, en combinant l'ouverture des buses de chaque couronne.

Grâce à cette fonctionnalité « multi-steps », il est possible d'ajuster le plus finement possible le débit d'eau de l'enneigeur, maximisant ainsi la production pour toutes les conditions de température. Par conséquent, la série TL offrira une production de neige toujours optimale, sur toute sa plage de fonctionnement.

www.technoalpin.com

TECHNOALPIN®

QUALITÉ DE NEIGE MAXIMISÉE. RESSOURCES PRÉSERVÉES.

Grâce au design élaboré, à la régulation optimale et l'utilisation des composant de très haute qualité, la série TL permettent d'obtenir la neige de la plus haute qualité possible. Les lances sont équipées avec des composants résistants à l'usure : 3 nucléateurs avec des inserts « rubis » et 3 buses par couronnes avec des inserts en céramique sont montés en standard et garantissent la meilleure qualité de neige saison après saison. En raison de sa conception et de sa position sous la tête de la lance, le Smart Distributor permet également d'expulser la petite quantité d'eau résiduelle dans la vanne vers le jet de l'enneigeur au moyen d'une chasse d'air comprimé, lorsque les couronnes sont permutées. Ainsi, aucune goutte d'eau n'est perdue, elles sont toutes converties en neige.

EFFICACITÉ ÉNERGÉTIQUE.

La série TL est équipée de différents nucléateurs de dernière génération. Cela garantie un équipement approprié de la lance quel que soit les conditions ou les terrains d'utilisation. La très faible consommation d'air, la résistant à l'usure et la sécurité de fonctionnement renforcés sont des éléments clés de ces nucléateurs, permettant d'optimiser la production. D'autre part, leur conception innovante permet d'éviter le retour d'eau dans le circuit d'air dans le cas improbable d'arrêt de l'air comprimé. De plus, la conception spéciale de ces nucléateurs assure une qualité constante de nucléation quelle que soit la pression de l'eau.

www.technoalpin.com

TECHNOALPIN®

CONSTRUCTION ROBUSTE. POLYVALENCE.

Les lances TL sont montées sur un nouveau mât universel conçu par TechnoAlpin. Le support se compose d'une colonne fixe et d'une colonne tournante. Sa conception permet le passage interne des câbles, pour l'alimentation du bloc-vanne, de la tête et des équipements optionnels. Cela élimine le besoin d'installer des chemins de câble le long du mât, évitant ainsi la formation de glace, tout en facilitant l'installation.

La colonne tournante permet à la lance d'être ajustée horizontalement. Quant au vérin de levage manuel, il permet d'ajuster l'inclinaison verticale de la lance tout en sécurisant la position du mât. La hauteur la tête peut ainsi ajustée aux conditions du terrain ou aux opérations de maintenance à effectuer sur la tête.

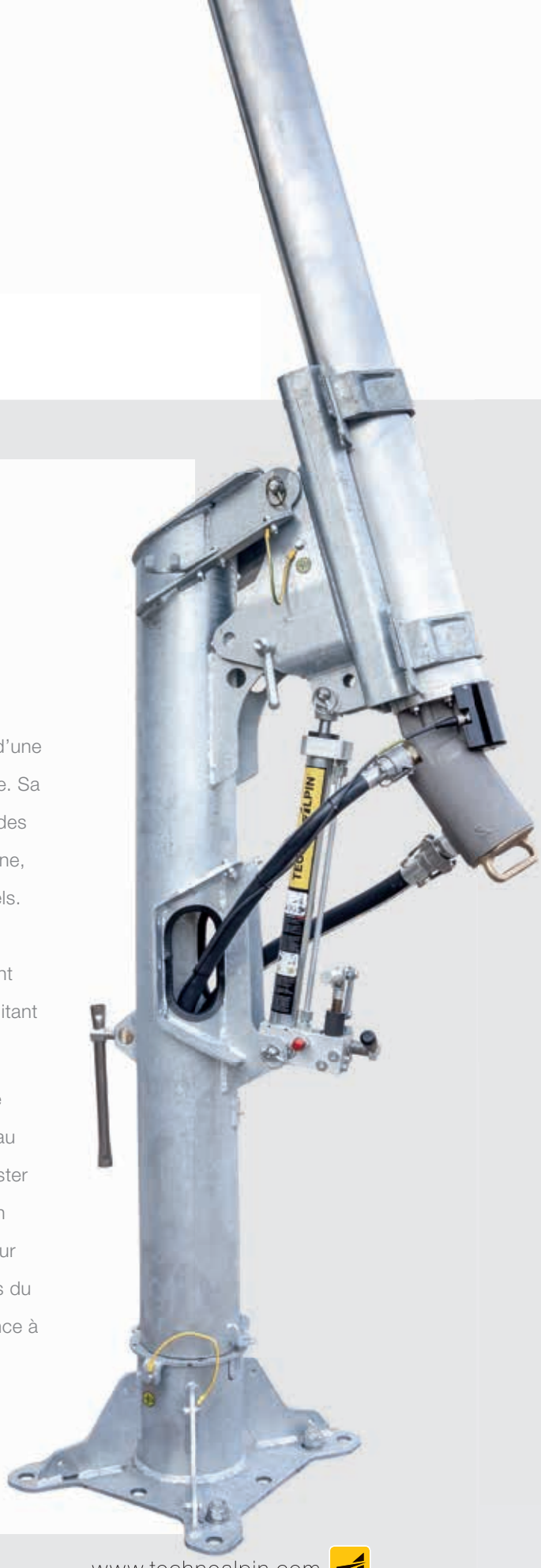

www.technoalpin.com

L’équipement standard comprend un filtre à eau facilement accessible depuis le sol avec une cartouche en acier inoxydable sans soudure de type WEDGE WIRE, particulièrement facile à nettoyer. Le Smart Distributor, alimenté en 24 V pour une sécurité renforcé, est également inclus. La lance est alimentée en eau par la vanne d'abri YB.

TECHNOALPIN®

PERSONNALISABLE SELON LES BESOINS.

La série TL propose 3 modèles : TL8, TL4 et TL2, pouvant être équipés de différentes configurations de buses. Chaque modèle est disponible dans une version avec air comprimé centralisé ou avec un compresseur embarqué (avec compresseur sans huile) pour des installations sans air centralisé. Ainsi, il y a toujours la version la plus appropriée pour répondre à chaque configuration d'installation. En option, ils peuvent également être équipés d'une sonde météo, d'un phare LED et d'un kit de radiocommande pour une utilisation autonome.

www.technoalpin.com

SPÉCIFICATIONS TECHNIQUES

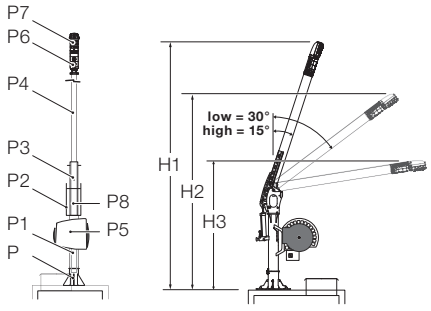

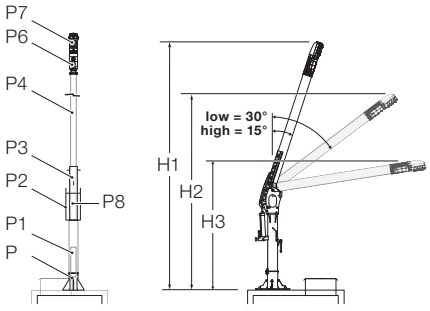

	TL2	TL4	TL8	TL2	TL4	TL8
	AVEC AIR CENTRALISÉ			AVEC COMPRESSEUR		
Poids						
Base P	22,2 kg	22,2 kg	22,2 kg	22,2 kg	22,2 kg	22,2 kg
Colonne fixe P1	12,5 kg	12,5 kg	12,5 kg	12,5 kg	12,5 kg	12,5 kg
Colonne tournante P2	26 kg	26 kg	26 kg	26 kg	26 kg	26 kg
Support de mât P3	18,6 kg	18,6 kg	18,6 kg	18,6 kg	18,6 kg	18,6 kg
Filtre à eau P8	6,3 kg	6,3 kg	6,3 kg	6,3 kg	6,3 kg	6,3 kg
Mât de 4 m P4	14 kg	14 kg	14 kg	14 kg	14 kg	14 kg
Mât de 7 m P4	27,6 kg	27,6 kg	27,6 kg	27,6 kg	27,6 kg	27,6 kg
Mât de 10 m P4	42,3 kg	42,3 kg	42,3 kg	42,3 kg	42,3 kg	42,3 kg
Distributeur P6	2,2 kg	5,4 kg	8,0 kg	2,2 kg	5,4 kg	8,0 kg
Tête P7	4,7 kg	5,5 kg	6,4 kg	4,7 kg	5,5 kg	6,4 kg
Compresseur complet P5	-	-	-	90 kg	90 kg	90 kg
Données dimensionnelles 4 m						
Position haute (15°) H1	4.220 mm	4.380 mm	4.500 mm	4.220 mm	4.380 mm	4.500 mm
Position basse (30°) H2	3.987 mm	4.134 mm	4.242 mm	3.987 mm	4.134 mm	4.242 mm
Position de maintenance H3	1.540 mm	1.528 mm	1.517 mm	1.540 mm	1.528 mm	1.517 mm
Données dimensionnelles 7 m						
Position haute (15°) H1	6.890 mm	7.050 mm	7.170 mm	6.890 mm	7.050 mm	7.170 mm
Position basse (30°) H2	6.377 mm	6.537 mm	6.657 mm	6.377 mm	6.537 mm	6.657 mm
Position de maintenance H3	1.300 mm	1.285 mm	1.274 mm	1.300 mm	1.285 mm	1.274 mm
Données dimensionnelles 10 m						
Position haute (15°) H1	9.780 mm	9.940 mm	10.060 mm	9.780 mm	9.940 mm	10.060 mm
Position basse (30°) H2	8.976 mm	9.120 mm	9.230 mm	8.976 mm	9.120 mm	9.230 mm
Position de maintenance H3	1.036 mm	1.022 mm	1.010 mm	1.036 mm	1.022 mm	1.010 mm
Données électriques						
Voltage moteur (tête)	24 V	24 V	24 V	24 V	24 V	24 V
Puissance moteur (tête)	18 W	35 W	52 W	18 W	35 W	52 W
Chauffage	15 W	15 W	20 W	15 W	15 W	20 W
Voltage compresseur	-	-	-	400 V	400 V	400 V
Fréquence nominale	-	-	-	50 Hz	50 Hz	50 Hz
Puissance compresseur	-	-	-	4,0 kW	4,0 kW	4,0 kW
Prise (compresseur)	-	-	-	5x16 A	5x16 A	5x16 A
Eau						
Pression d'eau min.	15 bar	15 bar	15 bar	15 bar	15 bar	15 bar
Pression d'eau max.*	60 bar	60 bar	60 bar	60 bar	60 bar	60 bar
Configuration buses						
Nbre de nucléateurs	3	3	3	3	3	3
Nbre de buses fixes	3	3	3	3	3	3
Nbre de buses ajustables	3	6	9	3	6	9
Nbre de steps	2	4	8	2	4	8

*Des flexibles de type 2SN permettent une classe de pression de PN80, lorsque des raccords à vis avec filetage et écrou-raccord sont utilisés à la place de raccords Camlock.

WWW.TECHNOALPIN.COM