TR10

français

TECHNOALPIN®

TECHNOALPIN®

L'INNOVATION FAIT LA DIFFÉRENCE

Les travaux de développement de TechnoAlpin consistent à garantir une qualité de neige parfaite tout en optimisant l'utilisation des ressources et en cherchant à élaborer un enneigeur facile à utiliser. L'enneigeur ventilateur TR10 rassemble tous ces critères et incarne la pointe de la technologie.

www.technoalpin.com

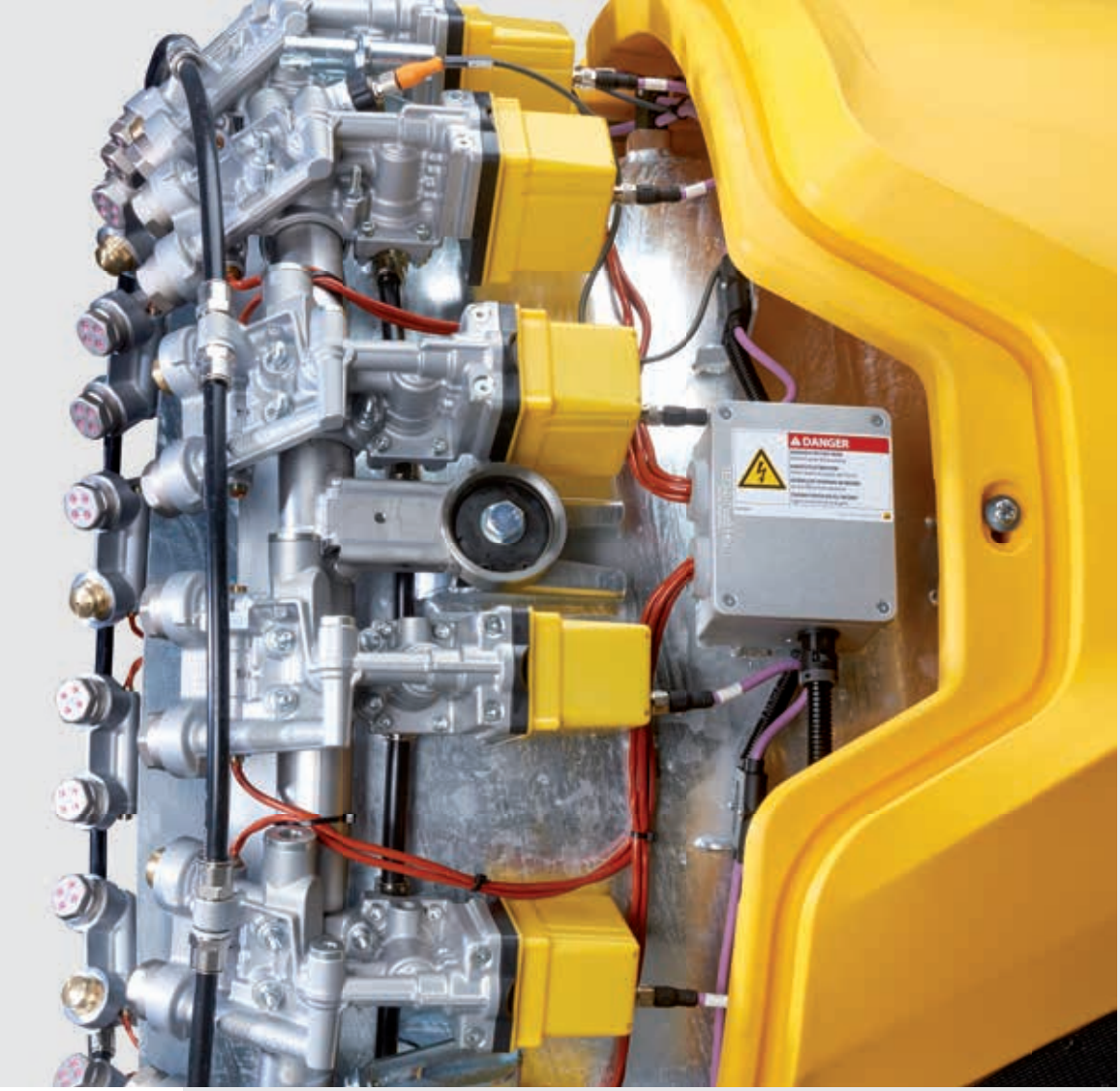

TR10

PLUS, C’EST MIEUX

Le TR10 est équipé d’une toute nouvelle technologie de vanne de buse, spécialement conçue pour lui. Le bloc vannes central a été remplacé par des vannes simples pouvant être pilotées de manière indépendante. Hautement innovant et parfaitement intégré, chaque bloc de buses de la couronne est désormais piloté par sa propre vanne. La multiplication du nombre de vannes procure de multiples avantages.

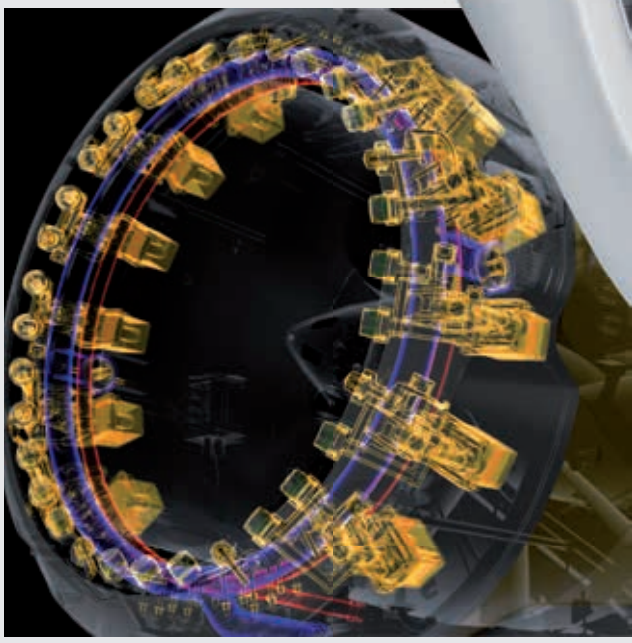

TECHNOALPIN®

PRÉSERVATION DES RESSOURCES Le nouveau bloc vanne-buses du TR10 réduit le gaspillage d'eau lors du fonctionnement des différentes buses en les vidangeant avec une chasse d'air comprimé. L'excédent d'eau est directement incorporé dans le jet et ainsi transformé en neige.

SÉCURITÉ DE FONCTIONNEMENT Le bloc vannes central avec vidange frontale est remplacé par des vannes de buses innovantes. Cette nouvelle architecture permet d'éviter la formation de glace à l'avant de la machine et améliorent considérablement sa sécurité opérationnelle.

FIABILITÉ Grâce à leur circuit intelligent de pilotage, les vannes peuvent se substituer les unes aux autres en cas de panne de l'une d'entre elles, garantissant ainsi qu'il y ait toujours suffisamment de buses en fonctionnement en simultané.

TR10

LA PUISSANCE DE PRODUCTION LA PLUS IMPORTANTE EN TEMPÉRATURES MARGINALES

Le système de refroidissement d'air de la machine est un élément pour l'amélioration de la performance de production sur les plages de températures marginales. Sur le TR10, sa conception a été revue et améliorée. L'augmentation de sa surface de refroidissement lui confère une capacité de refroidissement encore jamais atteinte, laquelle permet de produire de la neige de qualité optimale, y compris lorsque les températures ne sont pas idéales. Le TR10 affiche donc une performance d'enneigement inégalée dans en températures marginales.

TECHNOALPIN®

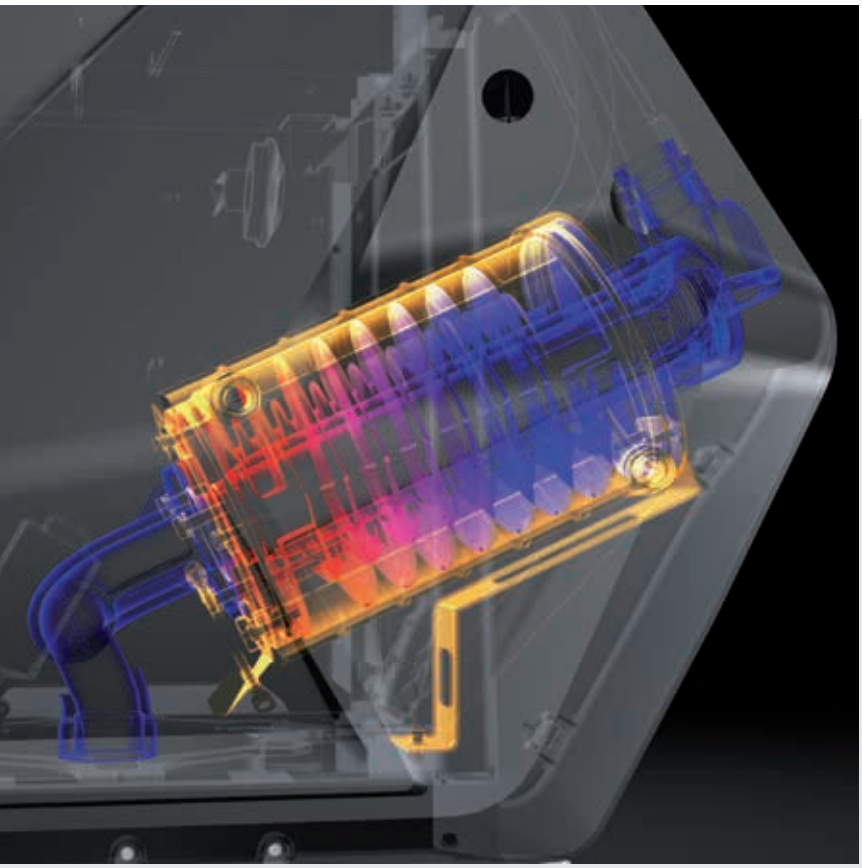

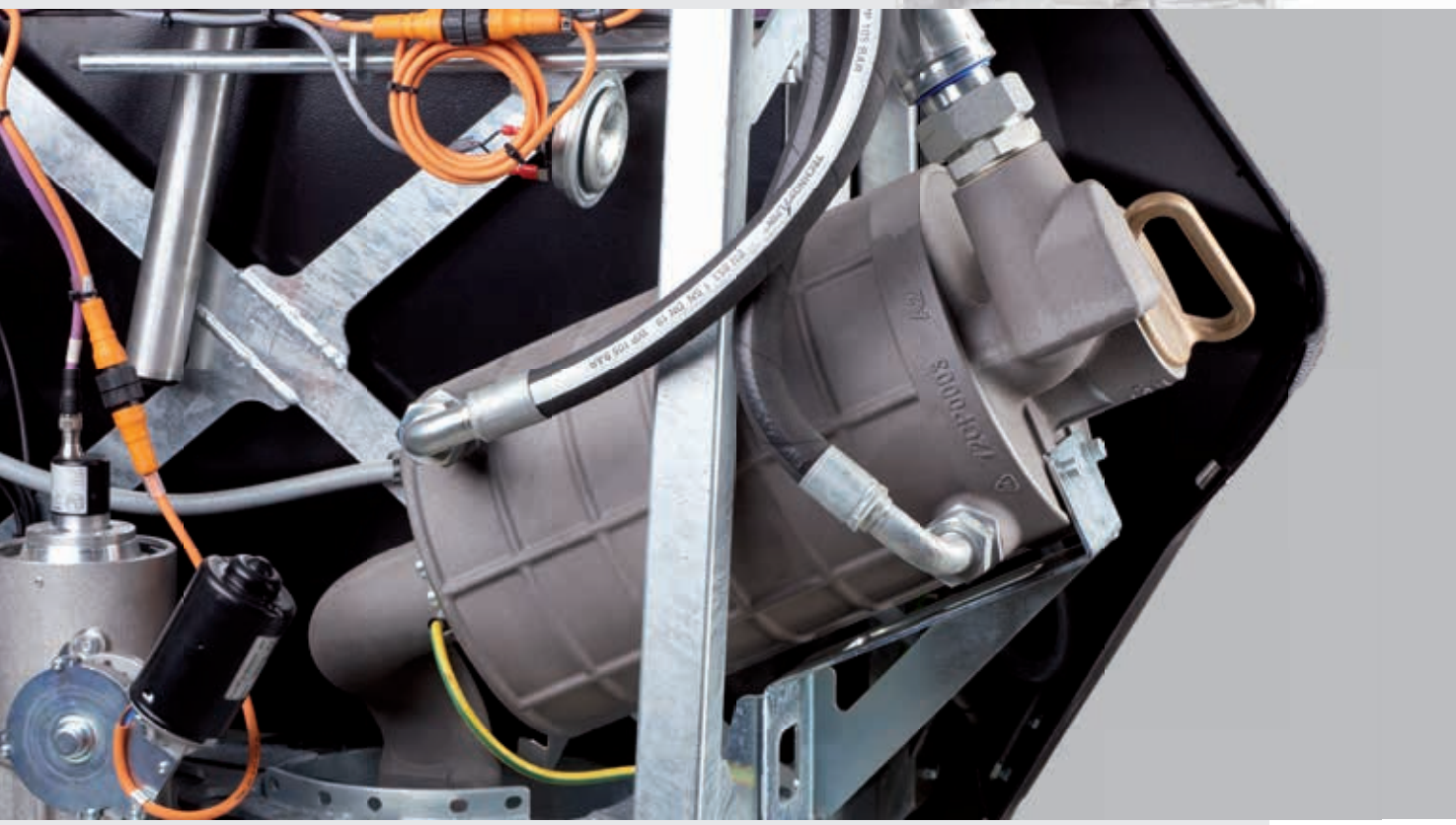

www.technoalpin.com

TR10

TECHNOALPIN®

DE LA NEIGE DE QUALITÉ EXCELLENTE

La garantie d'une neige de qualité optimale passe aussi par les plus petites pièces de l'enneigeur et l'équilibre du mélange de nucléation air et eau joue un rôle critique. Les nucléateurs et les buses du TR10 sont équipés en série d'inserts en rubis artificiel. Hautement résistants, ces inserts sont insensibles à l'eau abrasive et aux pressions de fonctionnement élevées. Ils garantissent la production d'une neige de haute qualité pendant de nombreuses années. Ce nouveau design des nucléateurs permet également de réduire leur fréquence de remplacement.

www.technoalpin.com

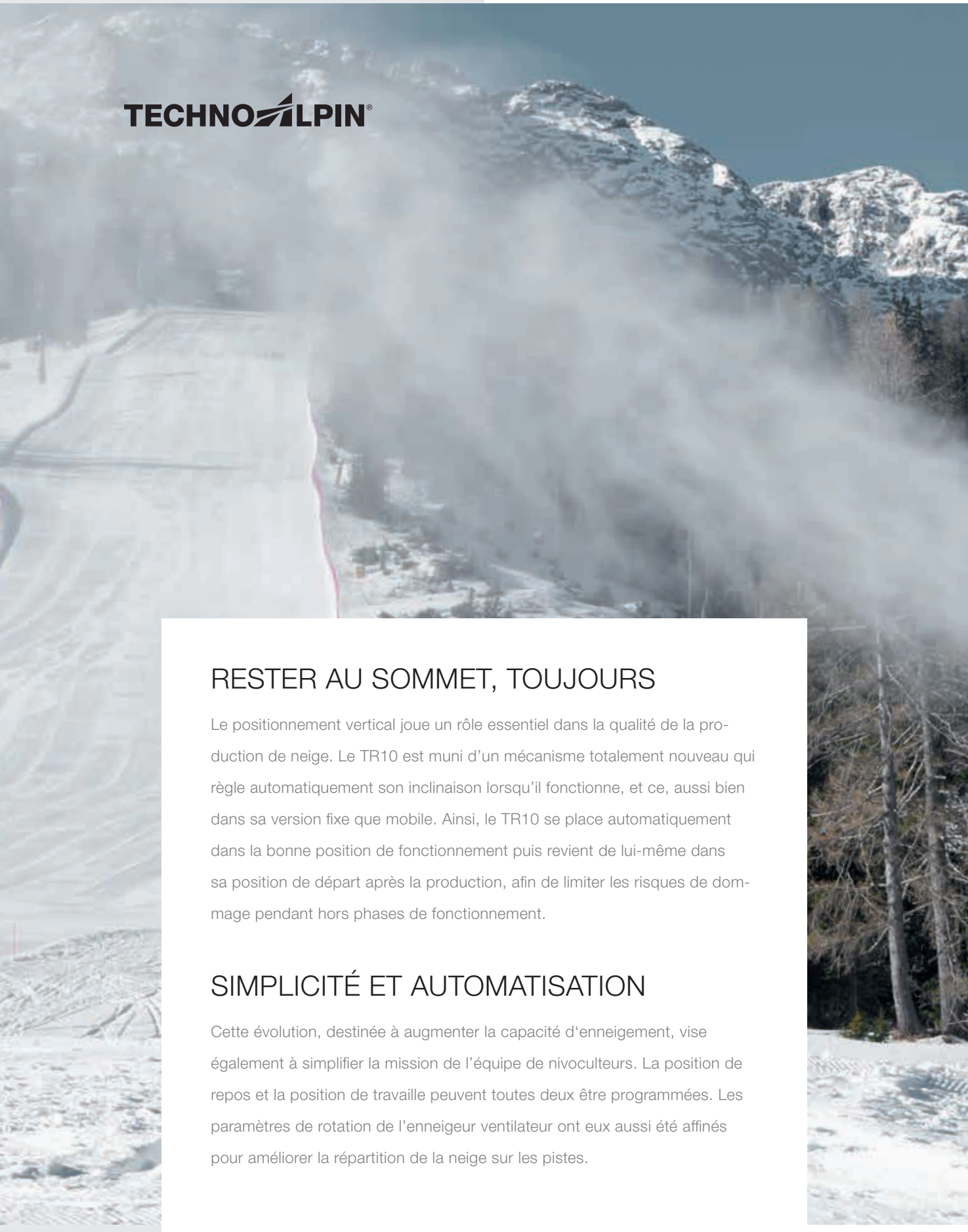

TECHNOALPIN®

RESTER AU SOMMET, TOUJOURS

Le positionnement vertical joue un rôle essentiel dans la qualité de la production de neige. Le TR10 est muni d'un mécanisme totalement nouveau qui règle automatiquement son inclinaison lorsqu'il fonctionne, et ce, aussi bien dans sa version fixe que mobile. Ainsi, le TR10 se place automatiquement dans la bonne position de fonctionnement puis revient de lui-même dans sa position de départ après la production, afin de limiter les risques de dommage pendant hors phases de fonctionnement.

SIMPLICITÉ ET AUTOMATISATION

Cette évolution, destinée à augmenter la capacité d'enneigement, vise également à simplifier la mission de l'équipe de nivoculteurs. La position de repos et la position de travaille peuvent toutes deux être programmées. Les paramètres de rotation de l'enneigeur ventilateur ont eux aussi été affinés pour améliorer la répartition de la neige sur les pistes.

TECHNOALPIN®

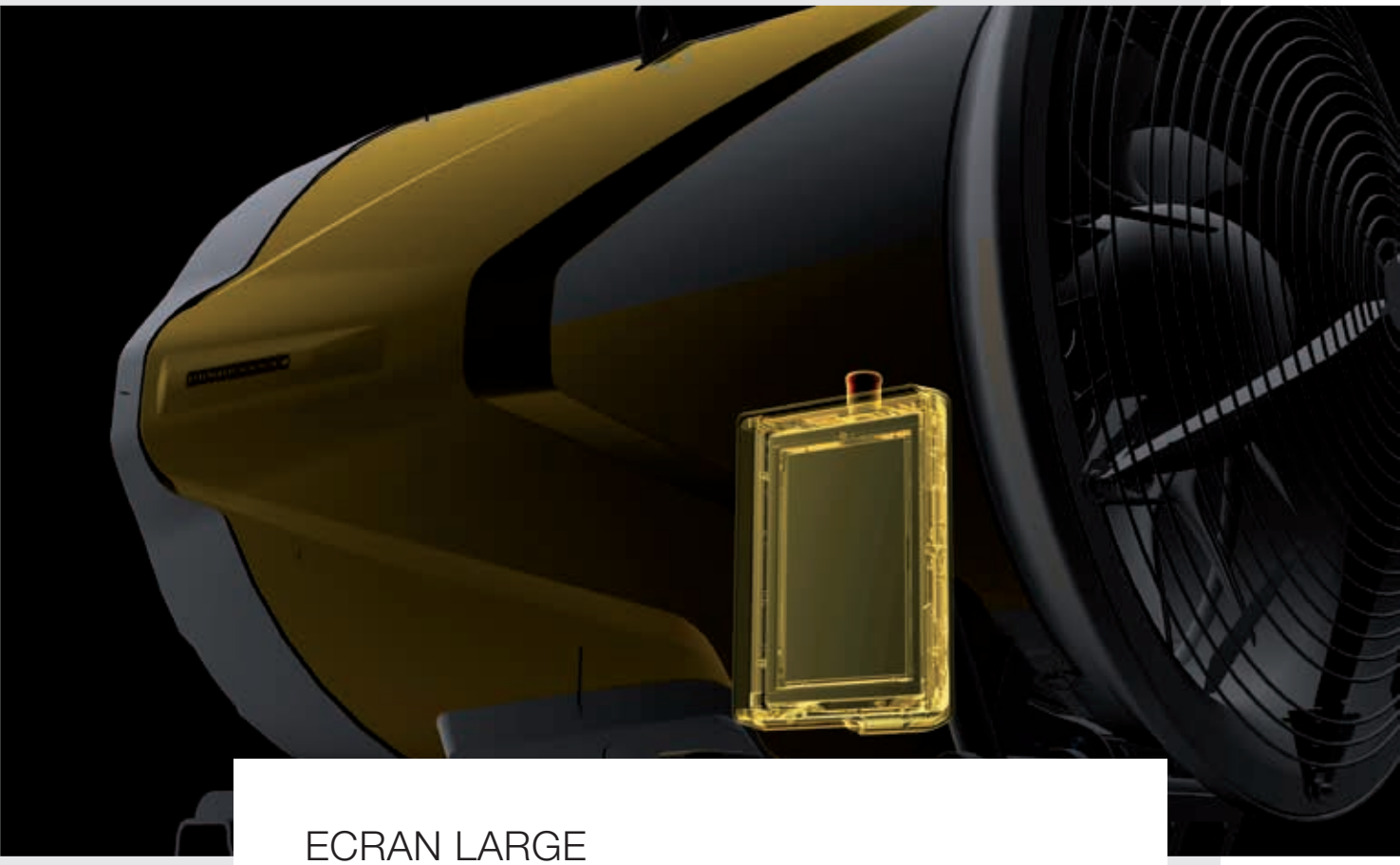

ECRAN LARGE

Le TR10 propose le plus grand écran tactile du marché. Ses fonctionnalités tactiles intégrées dans le panneau de contrôle de la machine garantissent ainsi une très grande convivialité. L'écran tactile a été minutieusement pensé pour répondre aux exigences des équipes d'enneigement et présente des fonctionnalités uniques.

QUALITÉ DE LECTURE OPTIMALE Son grande clarté et sa gradation automatique améliorent la lisibilité, y compris par très grand ensoleillement ou la nuit. Autre point fort : il reste lisible lorsqu'il est incliné.

FONCTIONNEMENT GARANTI EN CONDITIONS EXTRÊMES L'écran reste parfaitement opérationnel par des températures allant jusqu'à -30°C. En outre, les touches tactiles sont suffisamment distantes les unes des autres pour être actionnés avec précision, même avec des gants.

PERFECTION ET DESIGN

La conception innovante et fonctionnelle du TR10 est à la pointe de la technologie d'ingénierie. Le capotage latéral à ouverture verticale offre un accès rapide à tous les principaux composants de la machine. Le capot frontal à ouverture télescopique permet d'atteindre la couronne de vanne de buses, sans avoir à le retirer complément. L'intégration de tous les éléments saillants dans l'habillage de la turbine facilite la maintenance et améliore la sécurité lors du transport de la machine.

LA SYMPHONIE DE L'EXCELLENCE

Une précision technique totale et l'innovation jusque dans les plus petits détails. C'est le nouvel enneigeur ventilateur TR10. C'est TechnoAlpin.

www.technoalpin.com

TECHNOALPIN®

TR10

SPÉCIFICATIONS TECHNIQUES

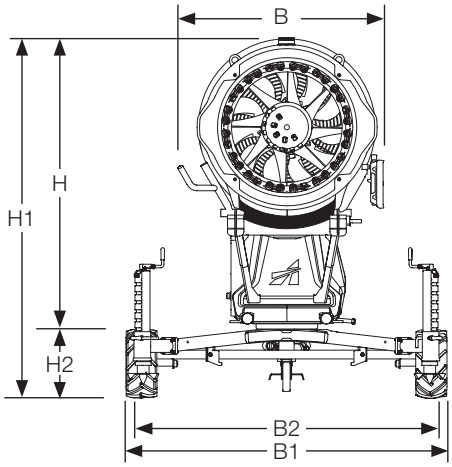

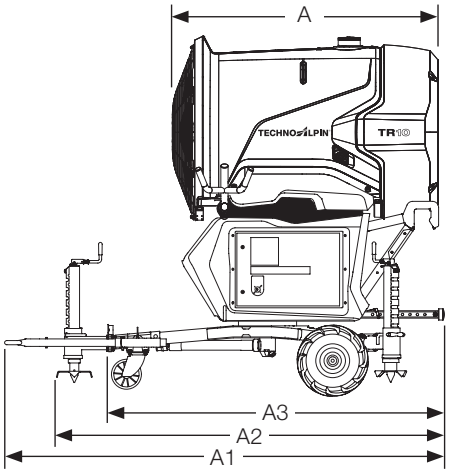

Caractéristiques électriques	
Tension nominale	400 V
Fréquence nominale	50 Hz
Courant nominale	41 A*
Prise de branchement électrique	5x63 A
Puissance nominale POWER UNIT (turbina + compresseure)	22 kW
Chauffage	1,3 kW
Données dimensionnelles	
Longueur de l'enneigeur A	1.750 mm
Largeur de l'enneigeur B	1.400 mm
Hauteur de l'enneigeur H	2.000 mm
Hauteur chariot H2	385 mm
Hauteur totale H1	2.470 mm
Longueur [max.] A1	3.100 mm
Longueur [sans timon] A2	2.460 mm
Longueur [sans stabilisateur ant.] A3	2.100 mm
Largeur [max.] B1	2.350 mm
Écartement des roues B2	2.160 mm

Poids	
Enneigeur - compresseure	708 kg
Châssis à stabilisateurs	120 kg
Double crochet de levage	38 kg
KIT chariot mobile (CTGR0007)	62 kg
Divers	
Température en fonctionnement	-25 ÷ +2 °C
Nombre de tours	1.500 tours/min
Inclinaison de la turbine	45 deg.
Rotation horizontale	360 deg.
Balayage (automatique)	180 deg.
Eau	
Pression de fonctionnement	8 ÷ 40 bar
Filtre à eau	250 micron
Raccordement de l'eau - Camlock	2"
Composition des gicleurs	
Nucléateur	8
Gicleur Quadrijet fixes	8
Gicleur Quadrijet actionnables	16

Les données peuvent changer en fonction du type et/ou du pays d'installation (veuillez vous baser toujours sur les schémas électriques).

*Mesures prélevées avec tension nominale et à 1.500 m au-dessus du niveau de la mer à une température de 0 °C.

dvmedia 11.2022 - Sous réserves de modifications techniques.

WWW.TECHNOALPIN.COM