français

TF10

plano

TECHNOALPIN®

TF10 piano

Haute capacité d'enneigement, grande portée, émissions sonores faibles : ses 8 nucléateurs et 24 buses de type Quadrijet font du TF10 l'enneigeur TechnoAlpin le plus performant de tous à ce jour. Le modèle TF10 Piano, couplé à un convertisseur de fréquence utilisé durant les heures de nuit, permet d'opter pour un mode de fonctionnement du moteur, en charge partielle, très silencieux. À l'instar du TF10, la portée et la capacité de dispersion du jet restent élevées. Ainsi, le TF10 Piano allie les performances et l'efficacité du TF10 à un niveau d'émissions sonores encore plus réduit.

MORE POWER - LESS NOISE

TF10

OUR SNOW IS YOUR SUCCESS.

TECHNOALPIN®

TF10

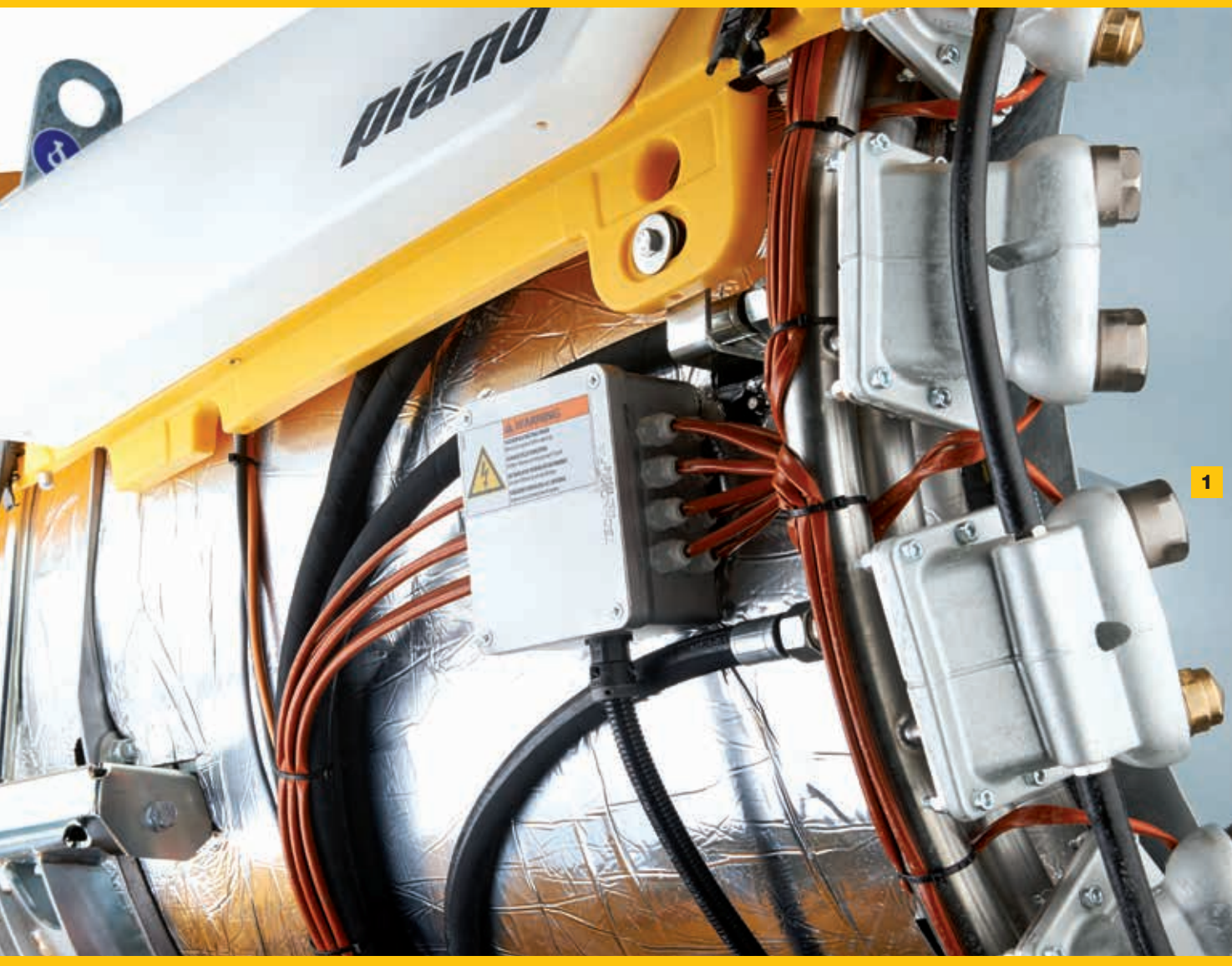

DES COMPOSANTS HAUT DE GAMME AU SERVICE DE L'EFFICACITÉ.

1 Le ventilateur à motorisation interne tourne à 1460 t/min (1170 t/min en charge partielle) réduit les émissions sonores et les vibrations de la machine. La gaine d'isolation acoustique absorbe les bruits de rotation de la turbine. **2** La couronne de gicleurs est munie de 8 nucléa-

TECHNOALPIN®

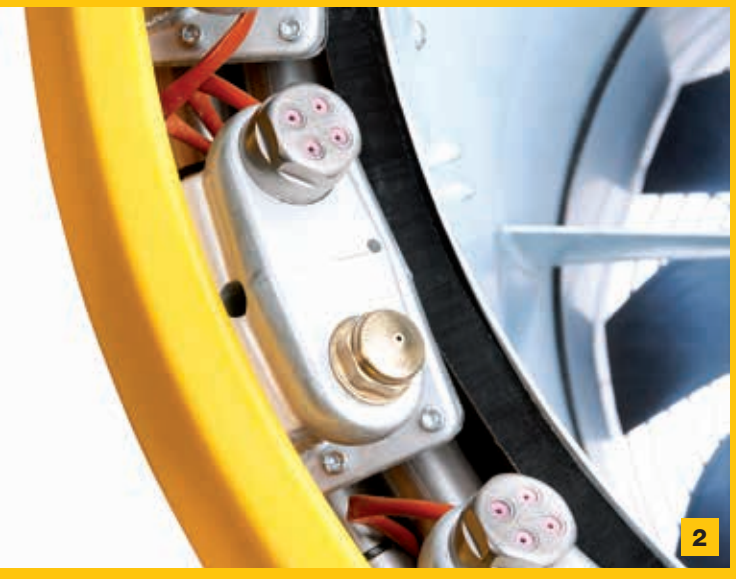

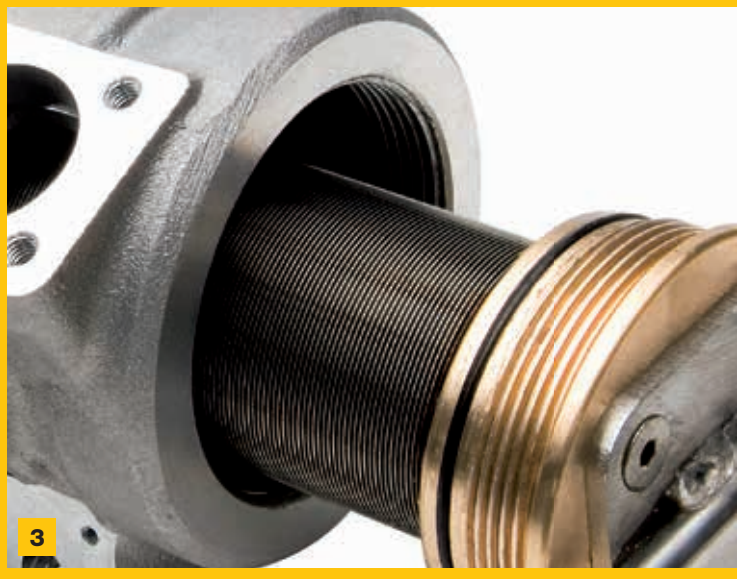

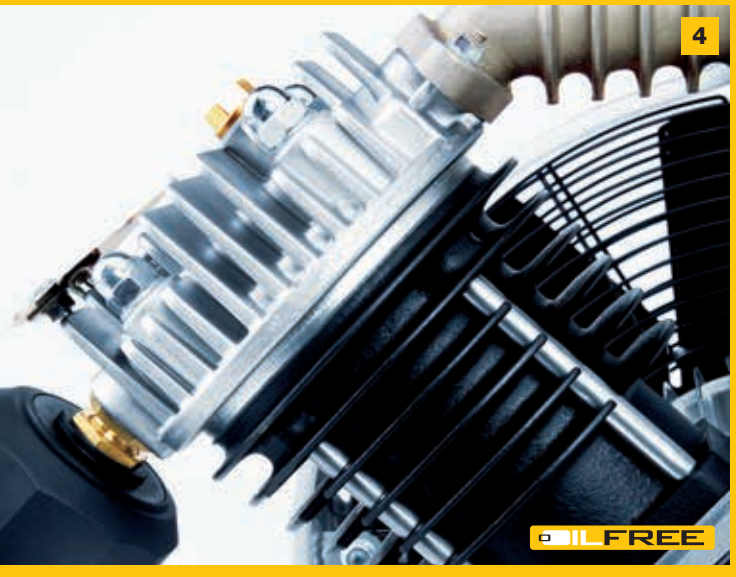

teurs et de 24 buses de type Quadrijet. 16 niveaux de régulation garantissent la production de neige la meilleure possible en fonction de l'évolution des conditions ambiantes. **3** Le filtre à eau de type WEDGE WIRE en acier/nickel-chrome garantit une solidité maximale et une grande facilité de nettoyage. Il est robuste, car il ne présente pas de cordon de soudure et il ne se constitue pas d'une maille classique, mais d'un fil inox triangulaire enroulé. **4** Compresseur sans huile avec filtre à air spécial. Les filtres à air spéciaux ont un impact significatif sur le niveau d'émissions sonores. Un capot insonorisé assure une isolation supplémentaire. **5** La station météo TechnoAlpin permet de mesurer très précisément la température et le taux d'humidité relative dans l'air.

TECHNOALPIN®

1

2

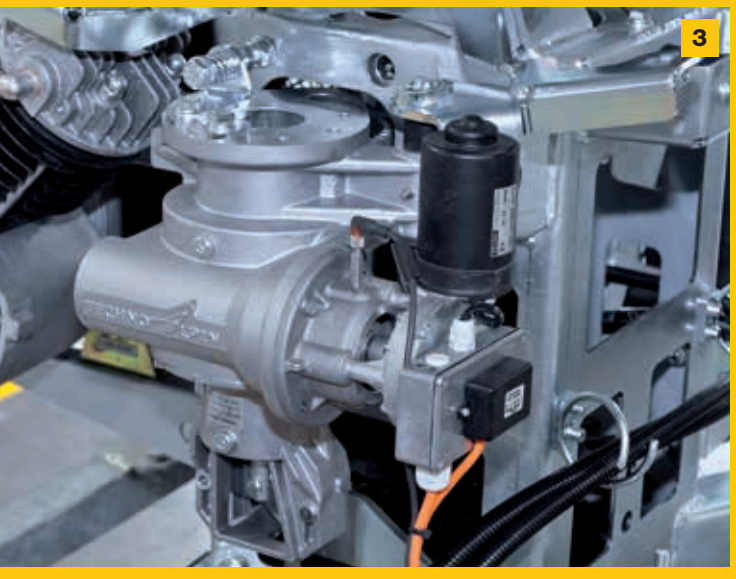

3

4

1 La commande s'effectue aisément grâce au nouvel afficheur couleur à rétroéclairage par leds, disposant d'un déflecteur et d'un dispositif de protection contre le vandalisme. **2** Commande à distance Bluetooth disponible en option. **3** Le dispositif de balayage permet une rotation sur 360°, il est doté d'un mode de balayage automatique jusqu'à 180°. **4** Coffret électrique. Le convertisseur intégré au coffret électrique permet de faire fonctionner le TF10 Piano en charge partielle. La vitesse de rotation est ainsi réduite de 1460 t/min à 1170 t/min. **5** L'accès sur le même côté de la machine au clavier, au déverrouillage, à la rotation et à l'arrêt d'urgence améliore le confort d'utilisation.

TF10

THE NEW GENERATION.

TF10

1

2

3

4

1 TF10 sur bras. Le bras pivotant est réglable en hauteur. Il existe en longueurs standard de 12 m et 8 m. **2** TF10 mobile. Le montage sur chariot apporte mobilité et flexibilité au dispositif. Le système de transport à trois points assure le transport aisé avec n'importe quel engin de piste. **3** TF10 sur tour. Le principal domaine d'application de l'installation fixe concerne les tronçons de piste difficilement accessibles et ayant besoin de beaucoup de neige. Hauteur de tour standard : 1,6 m. **4** TF10 sur lift. À réglage manuel ou hydraulique – hauteurs standard : 4,5 m ou 3,5 m.

TECHNOALPIN®

Support mécanique et châssis fixe. La nouvelle conception mécanique et le châssis réalisé en deux parties, disponible en option, permettent de passer facilement et en toute sécurité d'un engin mobile à une version fixe sur lift. La partie avant du châssis est démontée en quelques gestes et la machine est arrimée et fixée directement au chariot du lift. Les stabilisateurs et la partie arrière du châssis peuvent ensuite être démontés. Il ne reste plus qu'à connecter l'enneigeur et le mettre en position de travail ; les éléments du châssis est simplement évacué par le véhicule de transport.

TECHNOALPIN®

Niveau de bruit L_A - Résultats calculés				
Distance [m]	**Devant V [dB]**	**Derrière H [dB]**	**À gauche L [dB]**	**À droite R [dB]**
Calculés à pleine charge **- rot. moteur 1.460 min⁻¹**			Rapport de test: **24-057-1 | 06.03.2014**	
20	58	69	62	62
25	56	67	60	60
50	50	61	54	54
100	43	54	47	47
200	36	47	40	40
Calculés à charge partielle **- rot. moteur 1.170 min⁻¹**			Rapport de test: **24-057-1 | 06.03.2014**	
20	55	68	58	58
25	53	66	56	56
50	47	60	50	50
100	40	53	43	43
200	33	46	36	36

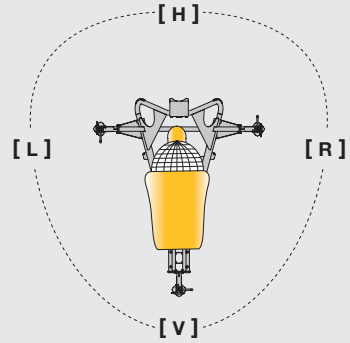

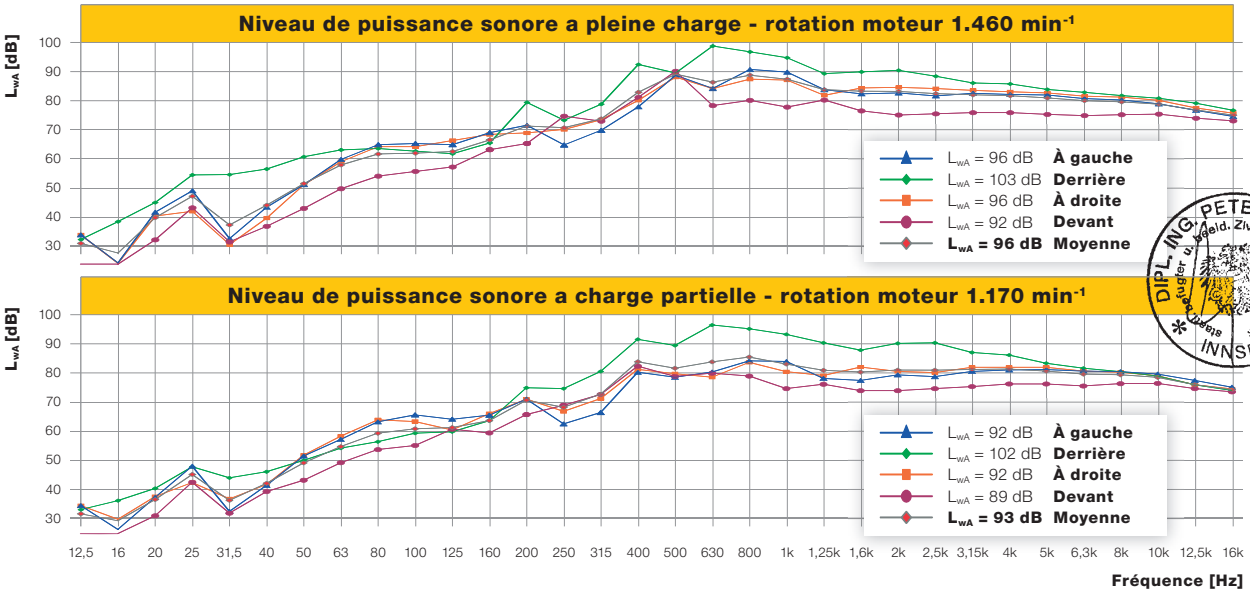

DIPL. ING. PETER FIBY
Gerichtlich beeid. Ziv. Ing. f. Bauwesen
Sachverständiger u. Prüfer
INNSBRUCK

TF10

SILENCE SUR LA FRÉQUENCE.

TF10

FICHE TECHNIQUE.

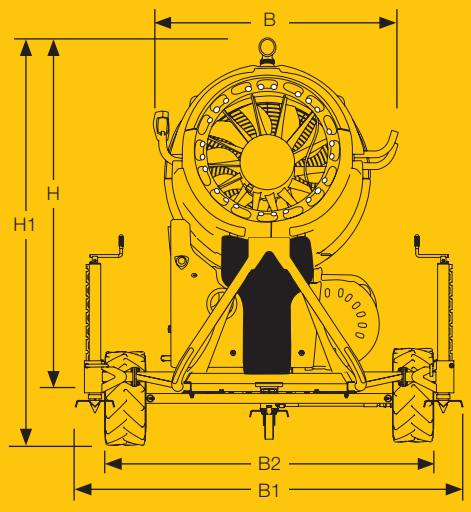

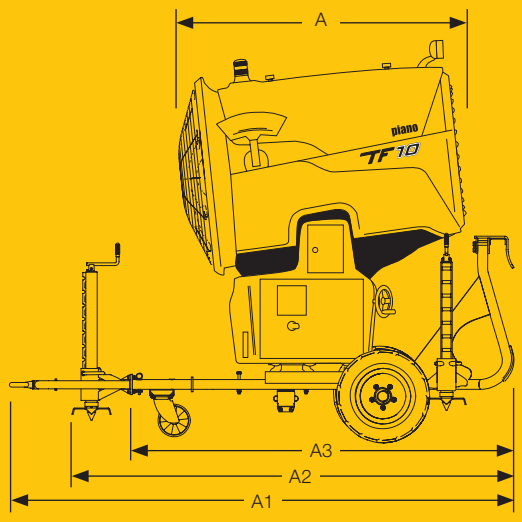

Longueur du générateur A	1.750 mm
Largeur du générateur B	1.510 mm
Hauteur du générateur H	2.150 mm
Longueur max. A1	3.000 mm
Longueur sans timon A2	2.700 mm
Longueur sans stabilisateur antérieur A3	2.350 mm
Largeur max. B1	2.350 mm
Largeur sans stabilisateurs latéraux B2	2.000 mm
Hauteur -total H1	2.535 mm
Poids du générateur	755 kg
Châssis à stabilisateurs	165 kg
KIT pour remorquage chariot mobile (GRPT0013)	85 kg
Tension nominale	400 V
Fréquence nominale	50/60 Hz
Fiche de branchement électrique	5x63 A

Courant nominal enneigeur	43* A
Moteur ventilateur	18,5 kW
Compresseur	4 kW
Chauffage	0,5 - 1,8 kW
Vitesse de rotation moteur (pleine charge)	1.460 t/min
Vitesse de rotation moteur (charge part.)	1.170 t/min
Rotation horizontale	360 deg (°)
Balayage automatique	180 deg (°)
Inclinaison de la turbine	45 deg (°)
Pression de l'eau en fonctionnement	8 - 40 bar
Filtre à eau	250 micron
Nucléateurs	8
Gicleurs fixes type Quadrijet	8
Gicleurs réglables type Quadrijet	16
Connexion type Camlock	2 in (")

* Valeurs mesurées à 1.500 mètres d'altitude

08.2021 - Sous réserves de modifications techniques.

dvmedia

WWW.TECHNOALPIN.COM