TL4 Double

deutsch

TECHNOALPIN®

OPTIMIEREN SIE IHRE PRODUKTION UND BEHALTEN SIE IHRE KOSTEN IM GRIFF!

Um die Produktionsmöglichkeiten weiter auszubauen, wird die Lanzenserie TL um die TL4 Double ergänzt. Mit dieser Variante der TL-Technologie kann ein einziges Lanzenrohr mit 2 TL4-Köpfen und einem Smart Distributor ausgestattet werden. Somit kann die Schneeproduktion dank der 2 TL-Köpfe optimiert und verdoppelt werden, während die Kosten für die Ausrüstung unter Kontrolle bleiben. Es ist nämlich nicht notwendig, weitere Komponenten zu verdoppeln: Die TL4 Double mit ihrem Smart Distributor wird auf einem Standardlanzenrohr installiert und benötigt lediglich ein Schachtventil zum Betrieb.

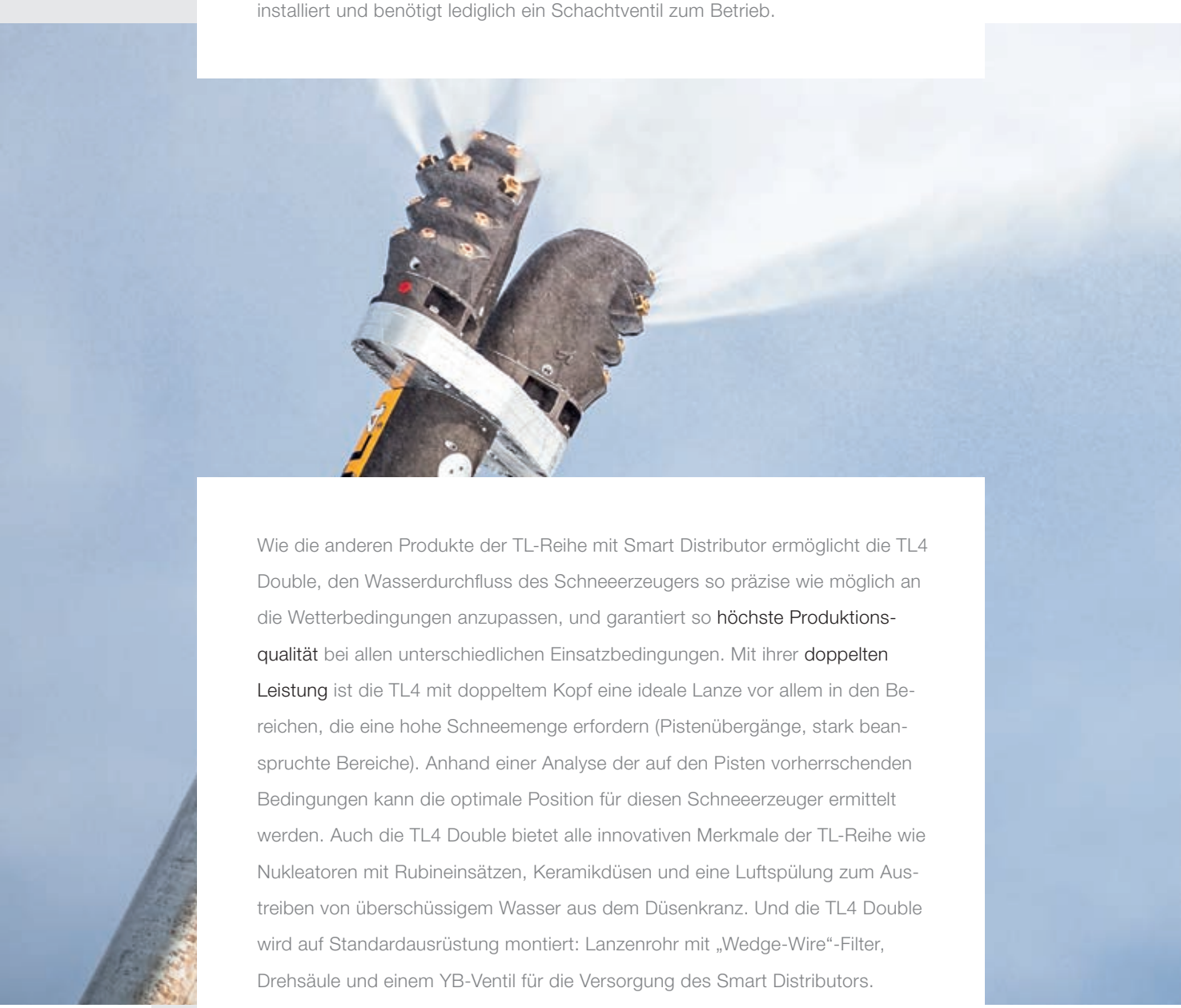

Wie die anderen Produkte der TL-Reihe mit Smart Distributor ermöglicht die TL4 Double, den Wasserdurchfluss des Schneeerzeugers so präzise wie möglich an die Wetterbedingungen anzupassen, und garantiert so höchste Produktionsqualität bei allen unterschiedlichen Einsatzbedingungen. Mit ihrer doppelten Leistung ist die TL4 mit doppeltem Kopf eine ideale Lanze vor allem in den Bereichen, die eine hohe Schneemenge erfordern (Pistenübergänge, stark beanspruchte Bereiche). Anhand einer Analyse der auf den Pisten vorherrschenden Bedingungen kann die optimale Position für diesen Schneeerzeuger ermittelt werden. Auch die TL4 Double bietet alle innovativen Merkmale der TL-Reihe wie Nukleatoren mit Rubineinsätzen, Keramikdüsen und eine Luftspülung zum Austreiben von überschüssigem Wasser aus dem Düsenkranz. Und die TL4 Double wird auf Standardausrüstung montiert: Lanzenrohr mit „Wedge-Wire“-Filter, Drehsäule und einem YB-Ventil für die Versorgung des Smart Distributors.

TECHNOALPIN®

TECHNISCHE DATEN

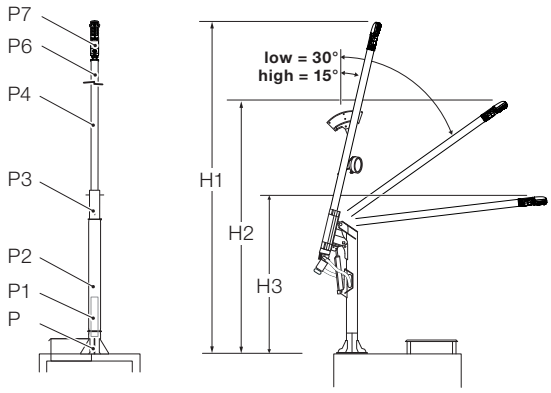

	TL4 Double 7 m	TL4 Double 10 m
Gewicht		
Stecksockel P	22,2 kg	22,2 kg
Fixsäule P1	12,5 kg	12,5 kg
Drehsäule P2	26 kg	26 kg
Halterung für Lanzenrohr P3	18,6 kg	18,6 kg
Wasserfilter P8	6,3 kg	6,3 kg
Lanzenrohr P4	27,6 kg	42,3 kg
Lanzenkopf		
Verteiler P6	4,8 kg	4,8 kg
Lanzenkopf rechts P7	5,5 kg	5,5 kg
Lanzenkopf links P7	5,5 kg	5,5 kg
Abmessungen		
Arbeitsposition - oben (15°) H1	7.050 mm	9.940 mm
Arbeitsposition - unten (30°) H2	6.537 mm	9.120 mm
Wartungsposition H3	1.285 mm	1.022 mm
Elektrische Daten		
Spannung Antriebsmotor (Kopf)	24 V	24 V
Leistung Antriebsmotor (Kopf)	35 W	35 W
Heizung	15 W	15 W
Wasser		
Wasserdruck min.	25 bars	25 bars
Wasserdruck max.*	60 bars	60 bars
Düsenbestückung		
Nukleator	2x 3	2x 3
Fixe Düsen	2x 3	2x 3
Zuschaltbare Düsen	2x 6	2x 6
Regelstufen	4	4

*Mit Schläuchen des Typs 2SN ist eine Druckklasse von PN80 möglich, wenn anstelle der Camlock-Anschlüsse Verschraubungen mit Gewinde und Überwurfmutter verwendet werden.

03.2022 - Technische Änderungen vorbehalten.
dv media

WWW.TECHNOALPIN.COM