TL4 Double

español

TECHNOALPIN®

OPTIMICE LA PRODUCCIÓN Y CONTROLE LOS COSTOS.

Con el propósito de ampliar la gama de posibilidades de producción, la TL4 Double, es decir, con doble cabeza, se incorpora a la serie de lanzas TL. Esta variación de la tecnología TL permite equipar un único tubo de lanza con dos cabezas TL4 y un solo Distribuidor Inteligente. Esto supone una gran optimización de la producción de nieve, ya que se duplica gracias a las dos cabezas TL, al tiempo que permite mantener un control óptimo de los costos de equipo. De hecho, no es necesario añadir ningún otro componente duplicado: la TL4 Double, con su Distribuidor Inteligente, se instala en un tubo de lanza estándar y requiere únicamente una válvula de arqueta para funcionar.

Al igual que el resto de productos de la gama TL provistos de Distribuidor Inteligente, la TL4 Double permite adaptar el flujo de agua del generador de nieve lo máximo posible a las condiciones climáticas, lo que garantiza una producción de máxima calidad en todo el rango de condiciones de funcionamiento. La TL4 con doble cabeza, que duplica la producción, es una herramienta ideal, especialmente en zonas que requieran un suministro de nieve considerable (como cruces de pistas o zonas de desgaste elevado). Un análisis de las condiciones comunes de las pistas permite determinar la posición óptima de este generador de nieve. Asimismo, la TL4 Double ofrece todas las innovadoras funciones de la gama TL, como los nucleadores con inserciones de rubí, las boquillas de cerámica o la descarga de aire para expulsar el agua residual de las coronas de boquillas, entre otras. Además, la TL4 Double se monta sobre un equipo estándar: un tubo de la lanza con filtro del tipo ALAMBRE SIN SOLDADURA, una columna giratoria y una válvula YB para la alimentación del Distribuidor Inteligente.

TECHNOALPIN®

HECHOS Y CIFRAS

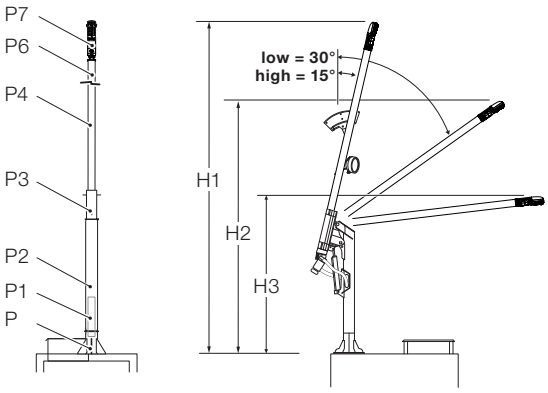

	TL4 Double 7 m	TL4 Double 10 m
Peso		
Base enchufable P	22,2 kg	22,2 kg
Columna fija P1	12,5 kg	12,5 kg
Columna giratoria P2	26 kg	26 kg
Tubo de lanza de soporte P3	18,6 kg	18,6 kg
Filtro de agua P8	6,3 kg	6,3 kg
Tubo de lanza P4	27,6 kg	42,3 kg
Cabeza de lanza		
Distribuidor P6	4,8 kg	4,8 kg
Cabeza de lanza (derecha) P7	5,5 kg	5,5 kg
Cabeza de lanza (iziquierda) P7	5,5 kg	5,5 kg
Datos dimensionales		
Posición de trabajo más alta (15°) H1	7.050 mm	9.940 mm
Posición de trabajo más baja (30°) H2	6.537 mm	9.120 mm
Posición de mantenimiento H3	1.285 mm	1.022 mm
Datos eléctricos		
Motor de accionamiento de voltaje (cabezal)	24 V	24 V
Motor de accionamiento de potencia (cabezal)	35 W	35 W
Calefacción	15 W	15 W
Agua		
Presión de agua min.	25 bars	25 bars
Presión de agua máx.*	60 bars	60 bars
Configuración de la boquilla		
Nucleadores	2x 3	2x 3
Boquillas fijas	2x 3	2x 3
Boquillas conmutables	2x 6	2x 6
Pasos ajustables	4	4

*Es posible una clase de presión PN80 con mangueras tipo 2SN si se utilizan racores con rosca y tuerca de unión en lugar de las conexiones Camlock.

dvmedia 03.2022 - Sujeto a cambios técnicos.

WWW.TECHNOALPIN.COM