TR10

svenska

TECHNOALPIN®

TECHNOALPIN®

INNOVATION GÖR HELA SKILLNADEN

Att garantera snökvalitet i toppklass förenat med optimal resursanvändning och högsta användarvänlighet är fokus för TechnoAlpins utveckling av snömaskiner. I fläktkanonen TR10 kombineras allt detta och skapar teknisk excellens.

www.technoalpin.com

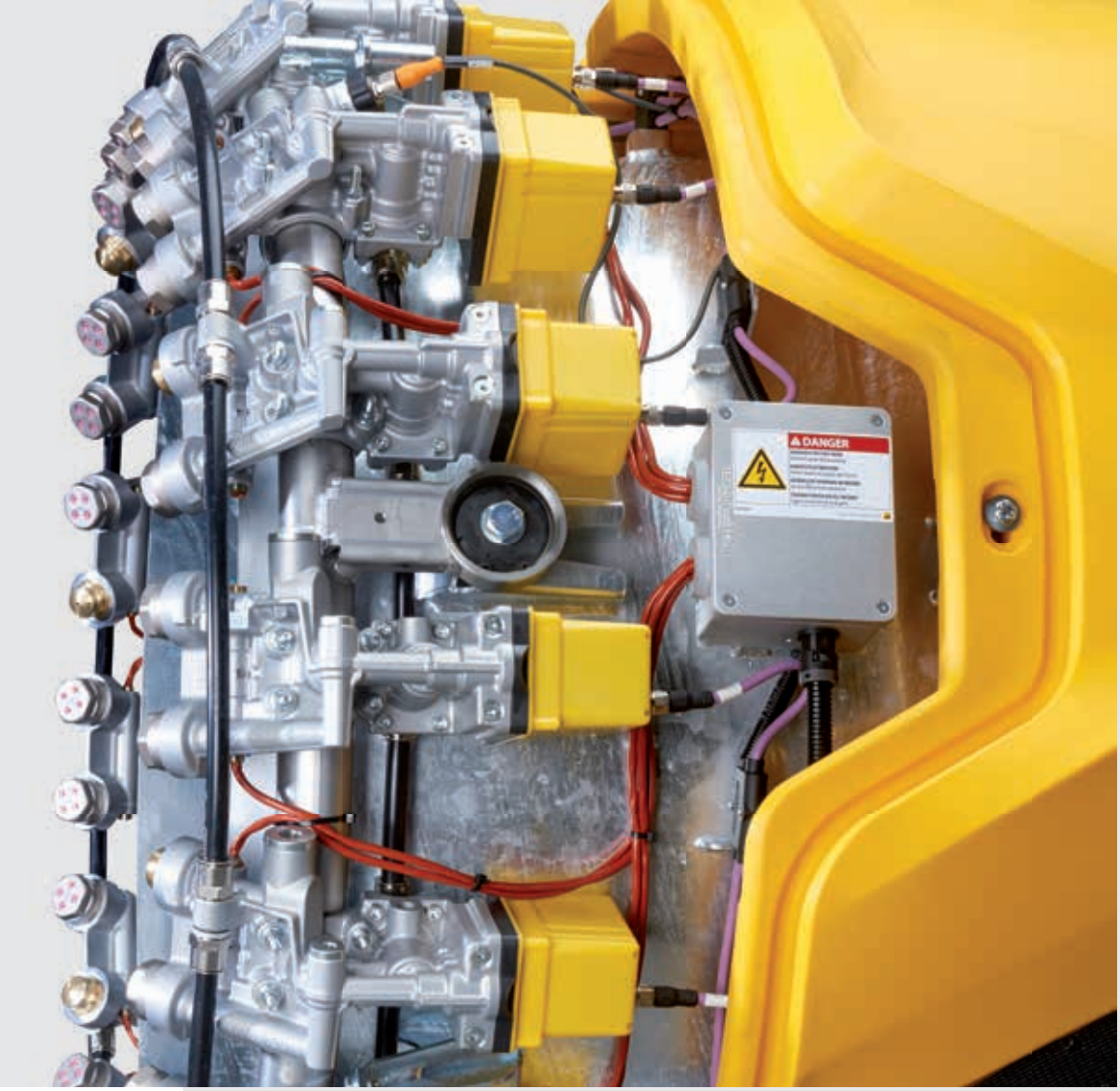

TR10

MORE IS MORE

För TR10 har vi tagit fram en helt ny teknik för munstycksventiler. Det centrala ventilblocket har ersatts av separata ventiler som kan regleras individuellt. Varje munstycksblock i munstycksringen styrs av en egen ventil – innovativt och perfekt integrerat. Fler ventiler, fler fördelar.

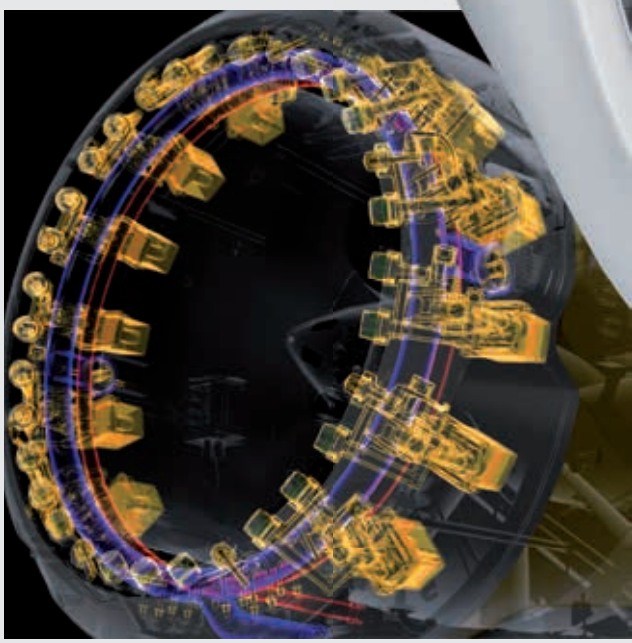

TECHNOALPIN®

RESURSBESPARING Det nya blocket med munstycksventiler i TR10 förhindrar vattenförlust när de olika ventilerna kopplas till och från, eftersom munstyckena töms med hjälp av tryckluft. Det överflödiga vattnet integreras direkt i luftstrålen och omvandlas därmed till snö.

DRIFTSÄKERHET Det centrala ventilblocket och tömningen framtill ersätts helt och hållet av den innovativa principen med munstycken och ventiler. På så sätt förebyggs isbildning framför maskinen och driftsäkerheten blir avsevärt högre.

TILLFÖRLITLIGHET Tack vare den intelligenta ventilkopplingen ersätter ventilerna varandra om någon av dem slutar fungera. Det innebär att det alltid är rätt antal munstycken som är öppna.

TR10

KRAFTFULL SNÖTILLVERKNING VID GRÄNSTEMPERATURER

För en bättre snötillverkning vid temperaturer runt fryspunkten spelar maskinens luftkylning en avgörande roll. Luftkylaren i TR10 har en ny, förbättrad konstruktion. Tack vare en betydligt högre kylningsyta har den en bättre kyleffekt än någonsin och möjliggör därmed tillverkning av perfekt snökvalitet även vid utmanande temperaturförhållanden. TR10 levererar därmed oöverträffade möjligheter till snötillverkning, särskilt vid gränstemperaturer.

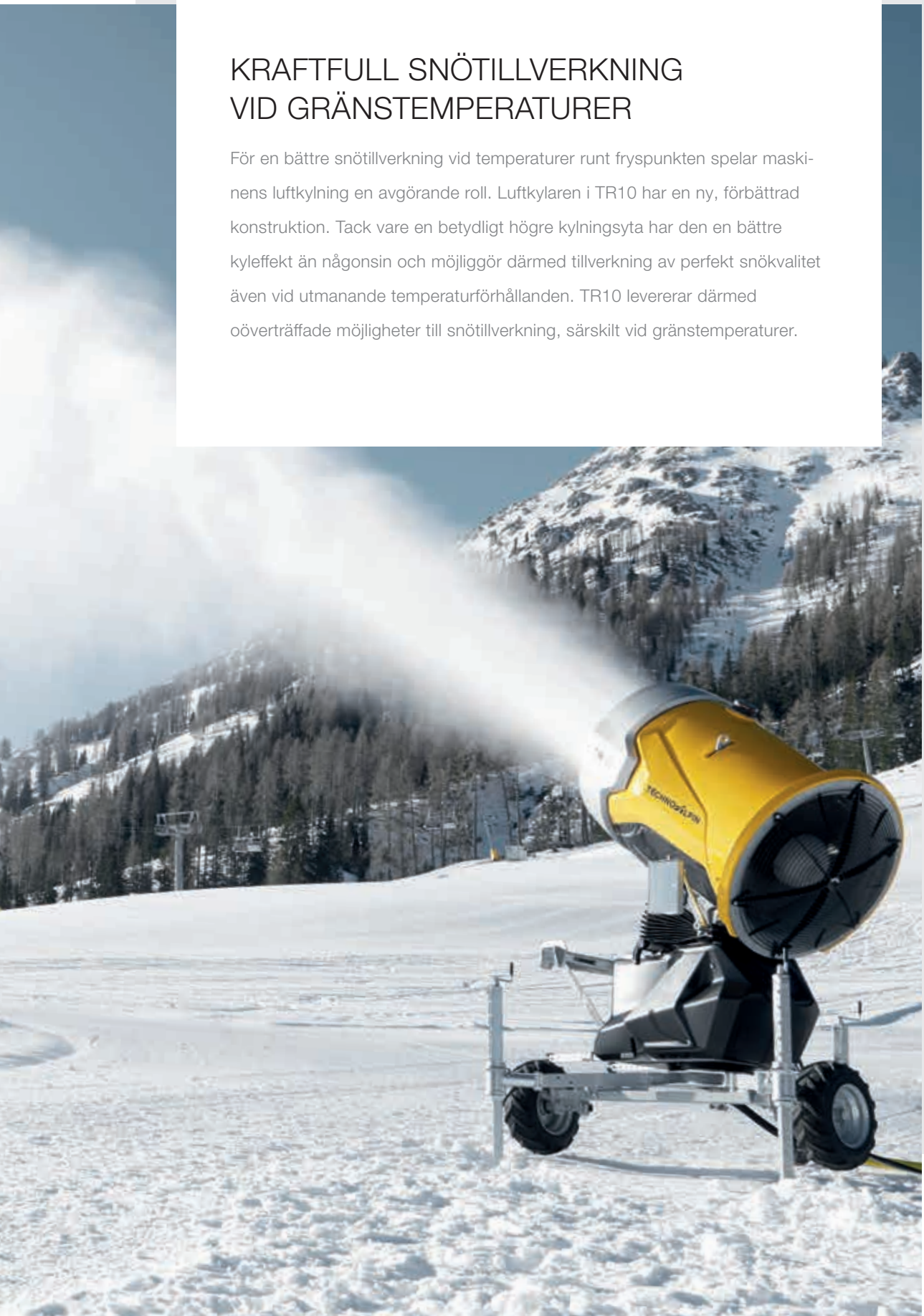

TECHNOALPIN®

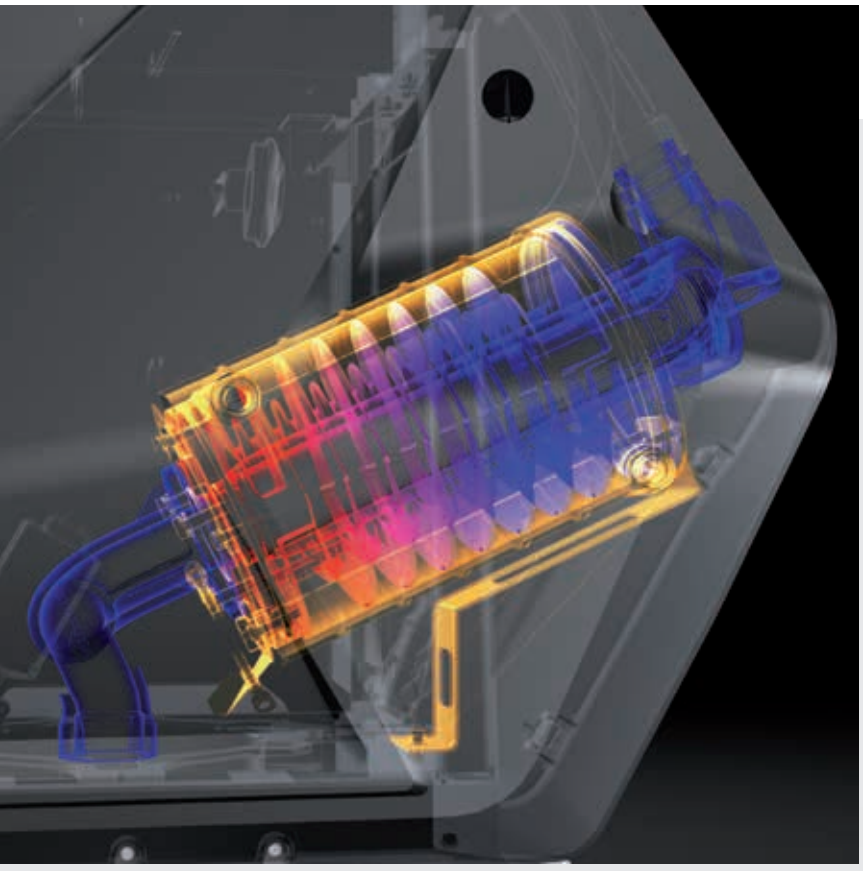

www.technoalpin.com

TR10

TECHNOALPIN®

SNÖ AV ÄDEL KVALITET

Perfekt snökvalitet börjar redan i snömaskinens minsta komponenter. Här är den optimala blandningen av luft och vatten avgörande. Nukleatorerna och munstyckena i TR10 har som standard rubininsatser. Rubininsatserna är ytterst slitstarka även vid användning av aggressivt vatten och höga arbetstryck. De möjliggör en kontinuerlig tillverkning av högkvalitativ snö under många år och gör att nukleatorerna inte behöver bytas ut lika ofta.

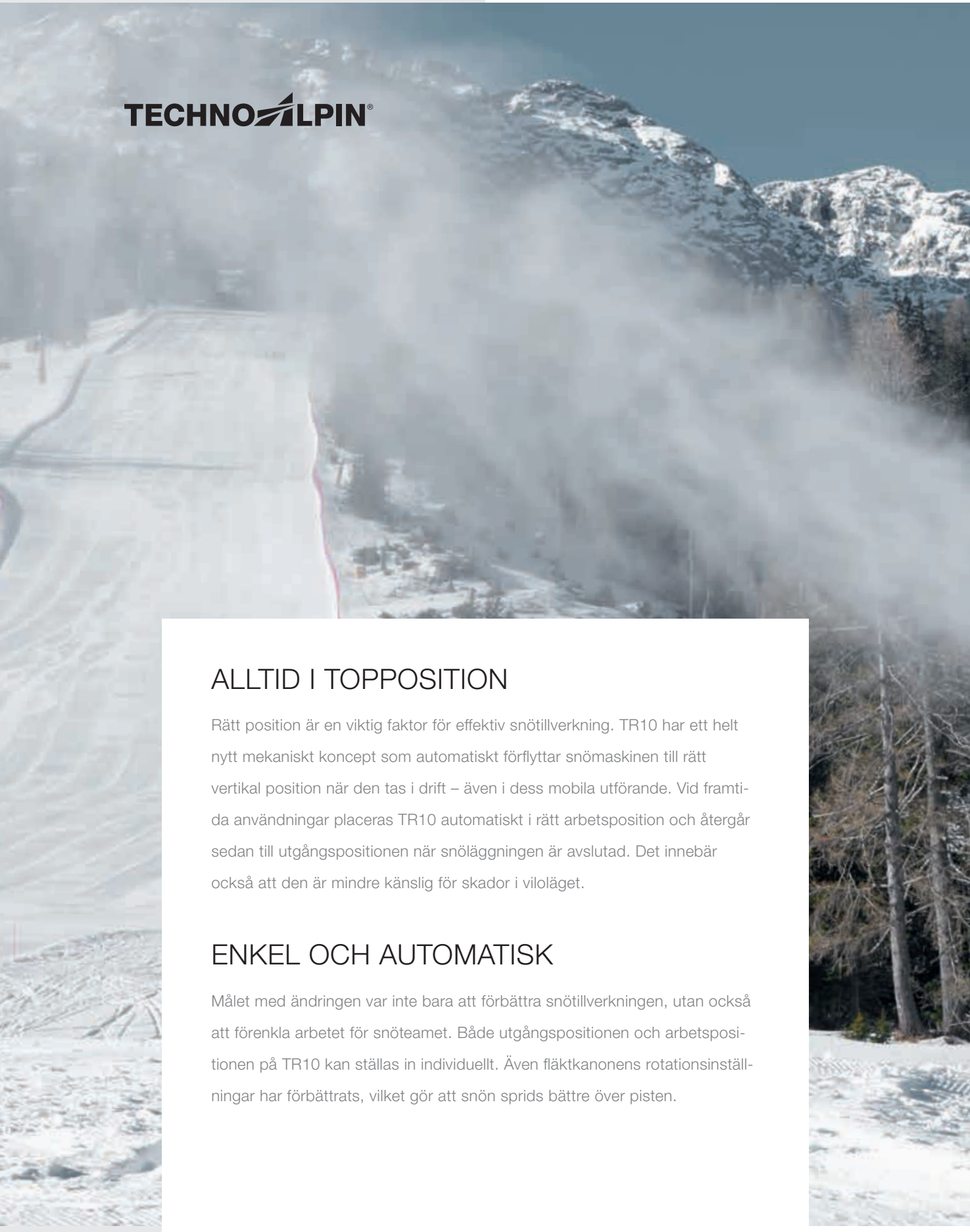

ALLTID I TOPPOSITION

Rätt position är en viktig faktor för effektiv snötillverkning. TR10 har ett helt nytt mekaniskt koncept som automatiskt förflyttar snömaskinen till rätt vertikal position när den tas i drift – även i dess mobila utförande. Vid framtida användningar placeras TR10 automatiskt i rätt arbetsposition och återgår sedan till utgångspositionen när snöläggningen är avslutad. Det innebär också att den är mindre känslig för skador i viloläget.

ENKEL OCH AUTOMATISK

Målet med ändringen var inte bara att förbättra snötillverkningen, utan också att förenkla arbetet för snöteamet. Både utgångspositionen och arbetspositionen på TR10 kan ställas in individuellt. Även fläktkanonens rotationsinställningar har förbättrats, vilket gör att snön sprids bättre över pisten.

TECHNOALPIN®

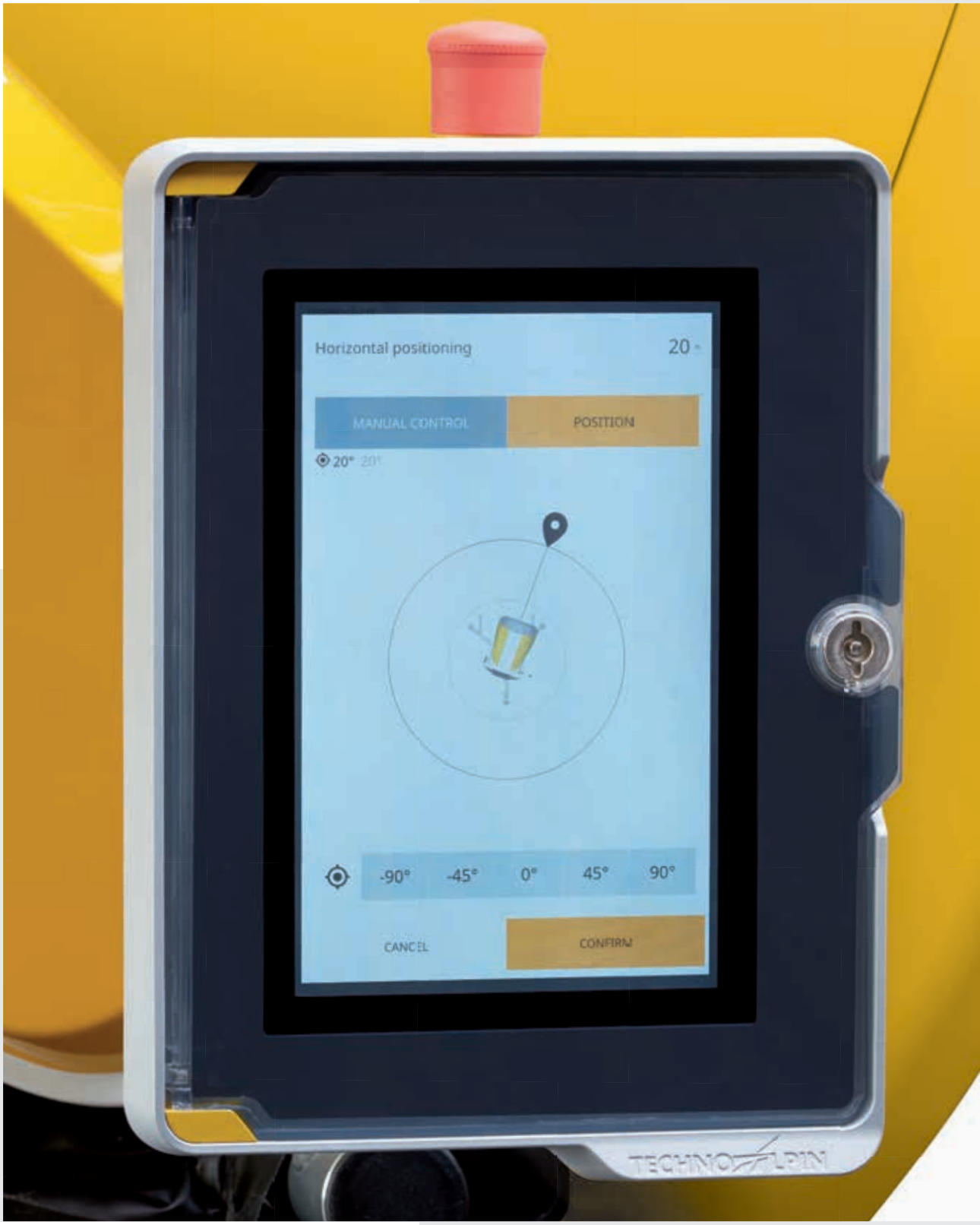

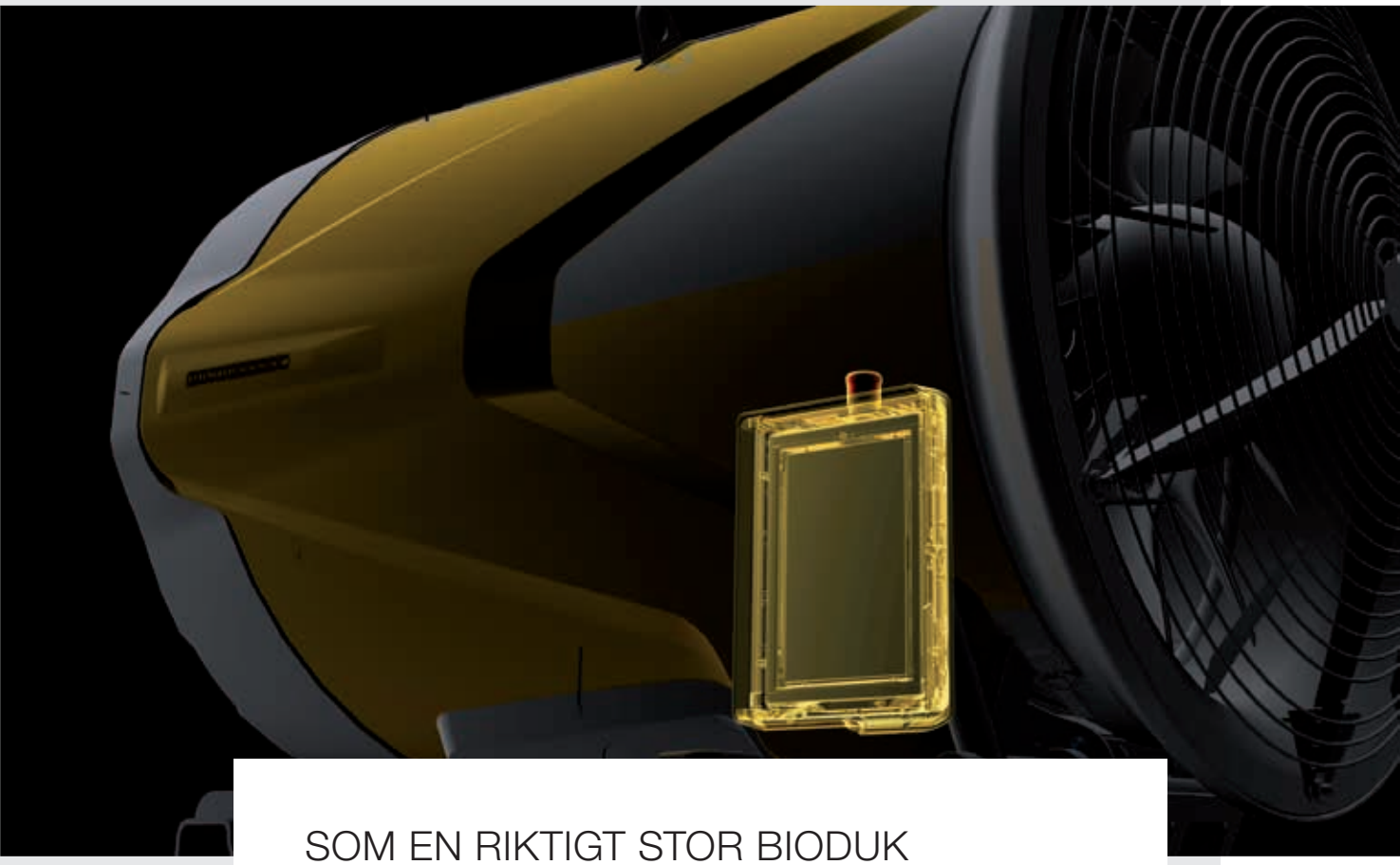

SOM EN RIKTIGT STOR BIODUK

TR10 är utrustad med den största touchskärmen på marknaden. Touchfunktionerna har integrerats i maskinens styrning och är därför extra användarvänliga. Touchskärmen har anpassats noggrant utifrån snöteamets krav och försetts med enastående funktioner.

OPTIMAL LÄSBARHET Den höga ljusstyrkan och automatiska dimmerfunktionen ger perfekt läsbarhet såväl i starkt solljus som på natten. Bildskärmen är dessutom lätt att läsa på även från sneda vinklar.

FUNGERAR ÄVEN UNDER DE TUFFASTE FÖRHÅLLANDEN Skärmen kan användas utan problem även vid -30 °C. Tack vare större avstånd mellan de olika touchelementen kan skärmen enkelt manövreras även med handskar.

PERFEKTION OCH DESIGN

Den innovativa och funktionella designen framhäver de tekniska bedrifterna i TR10. Kåporna på sidorna kan fällas upp så att det går det att komma åt alla viktiga komponenter på bara några ögonblick. Den främre ringen på TR10 kan dras ut som ett teleskop, vilket gör det lättare att komma åt ringen med munstycksventiler utan att ta bort kåpan. Tack vare att alla ovan nämnda delar integreras i turbinhuset blir maskinen lätt att underhålla och har en hög transportsäkerhet.

EN FULLÄNDAD SYMFONI

Perfekt precision och teknisk innovation in i minsta detalj.
Det är den nya fläktkanonen TR10. Det är TechnoAlpin.

www.technoalpin.com

TECHNOALPIN®

TR10

TEKNISKA SPECIFIKATIONER

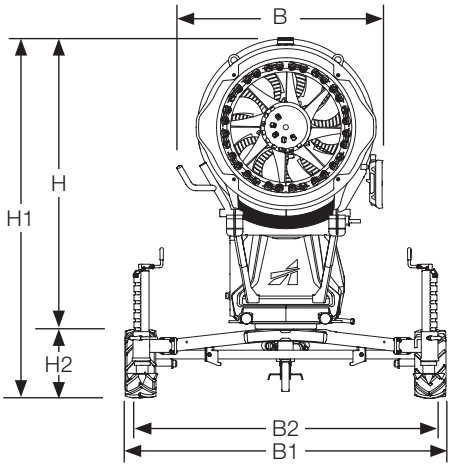

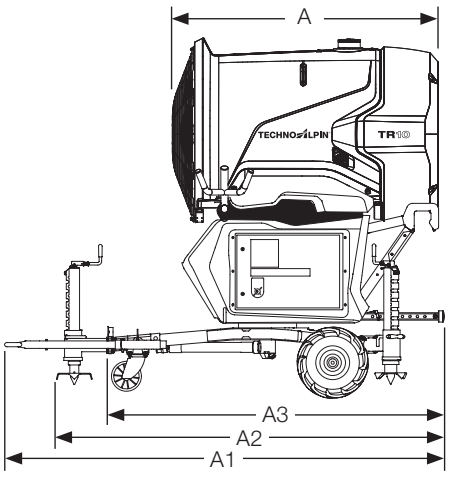

Elektriska egenskaper	
Märkspänning	400 V
Märkfrekvens	50 Hz
Märkström	41 A*
Stickkontakt	5x63 A
Märkström POWER UNIT (turbin+kompressor)	22 kW
Uppvärmning	1,3 kW

Mått	
Snökanonens längd A	1.750 mm
Snökanonens bredd B	1.400 mm
Snökanonens höjd H	2.000 mm
Underredets höjd H2	385 mm
Total höjd H1	2.470 mm
Längd [max.] A1	3.100 mm
Längd [utan styrning] A2	2.460 mm
Längd [utan främre stödben] A3	2.100 mm
Bredd [max.] B1	2.350 mm
Spårvidd [hjul] B2	2.160 mm

Vikter	
Snökanon - kompressor	708 kg
Transportram med stödben	120 kg
Dubbel lyftkrok	38 kg
Bogseringssats f. mobilt underrede (CTGR0007)	62 kg

Diverse	
Drifttemperatur	-25 ÷ +2 °C
Varvtal	1.500 varv/min
Turbinlutning	45°
Horisontell rotation	360°
Sväng (automatisk)	180°

Vatten	
Vattentryck för drift	8 ÷ 40 bar
Vattenfilter	250 micron
Vattenanslutning - Camlock	2"

Munstyckeskonfiguration	
Nukleatorer	8
Fasta munstycken - fyra strålar	8
Styrbara munstycken - fyra strålar	16

Uppgifterna kan ändras beroende på vilken typ av anläggning det gäller och i vilket land arbetet är utfört (vänligen hänvisa alltid till ledningsdiagrammen).

*Mätvärden vid märkspänning vid 1.500 m över havsnivå och en temperatur på 0 °C.

dvmedia 11.2022 - Kan undergå teknisk modifiering.

WWW.TECHNOALPIN.COM